Metallstützen und Zubehör für Doppelbodensysteme

ECSO®
environmental complex solution

Technisches Datenblatt

M12FA (für Hohlboden)

Beschreibung:

Doppelbodenstütze für Hohlbodensysteme, verzinkt, höhenverstellbar.

Technische Daten:

Elementklasse 3 nach DIN EN12825
Punktlast : ≥ 3 kN
Verteilte Last : ≥ 7 kN
Bruchlast: ≥ 8 kN

Brandklasse F30

Kopf Ø 100 x 2,0 mm – profiliert, mit Gewindehülse M12

Fuß Ø 60 x 2,0 mm – glatt mit Gewindestück M12

Fixierung mit Gewindeversiegelung.
Verklebung am Rohboden mit PU-Stützenkleber
Doppelbodenstütze wird zusammen mit PE-Auflage D100 montiert

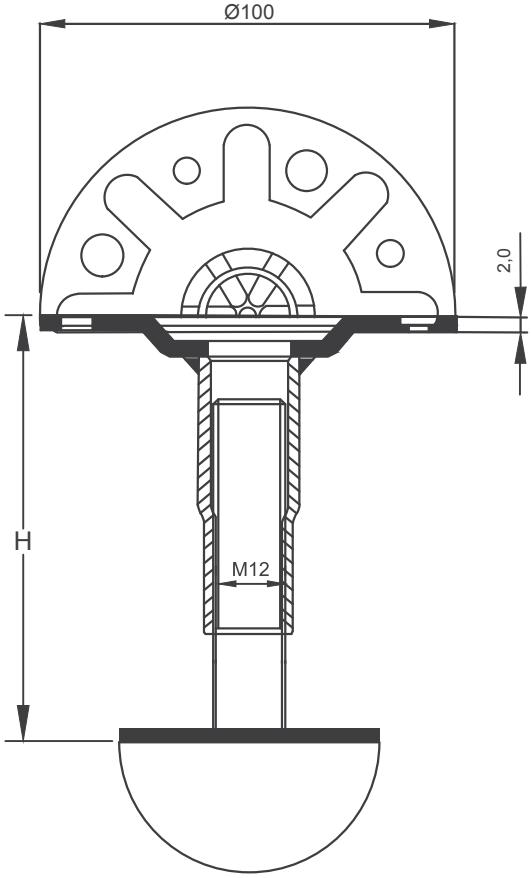

Stütze (mm)	Höhenverstellungsbereich	Gewicht (g)
M12FA H45	38-55 mm	202
M12FA H60	47-75 mm	212
M12FA H75	60-90 mm	233
M12FA H100	75-125 mm	237
M12FA H140	115-165 mm	275
M12FA H180	150-210 mm	312
M12FA H255 **(M16)**	190-325 mm	494

ECSO GmbH
Ingolstädter Str. 21, D- 90461 Nürnberg, Deutschland
www.ecso-klimatechnik.de

Technisches Datenblatt

M20SA

Beschreibung:

Doppelbodenstütze aus galvanisiertem Stahl, höhenverstellbar.
Höhenverstellungsbereich von 190 mm bis 1190 mm.

Technische Daten:

Elementklasse 6 nach DIN EN12825

Punktlast:	≥ 6 kN
Verteilte Last:	≥ 10 kN
Bruchlast:	≥ 12 kN

Brandklasse F60 bis **M20SA H510**
Brandklasse F30 bis **M20SA H1160**

Kopf Ø 90x4,0 mm, geprägt mit Gewindestück M20,
Skt-Mutter DIN 936 zur Höhenverstellung, Loch Ø 6,6 und 3,5 zum Einhängen oder Verschrauben von SML-Traversen und Rasterstäben.

Fuß Ø 100x2,0 mm mit Rohr 24x2 mm,
Loch Ø 6,6 und 10,5 mm zum Verdübeln auf Rohboden

Höhenfixierung mit Gewindesicherungskleber.
Verklebung am Rohboden mit PU-Stützenkleber.
Doppelbodenstütze wird zusammen mit PE-Auflage montiert.

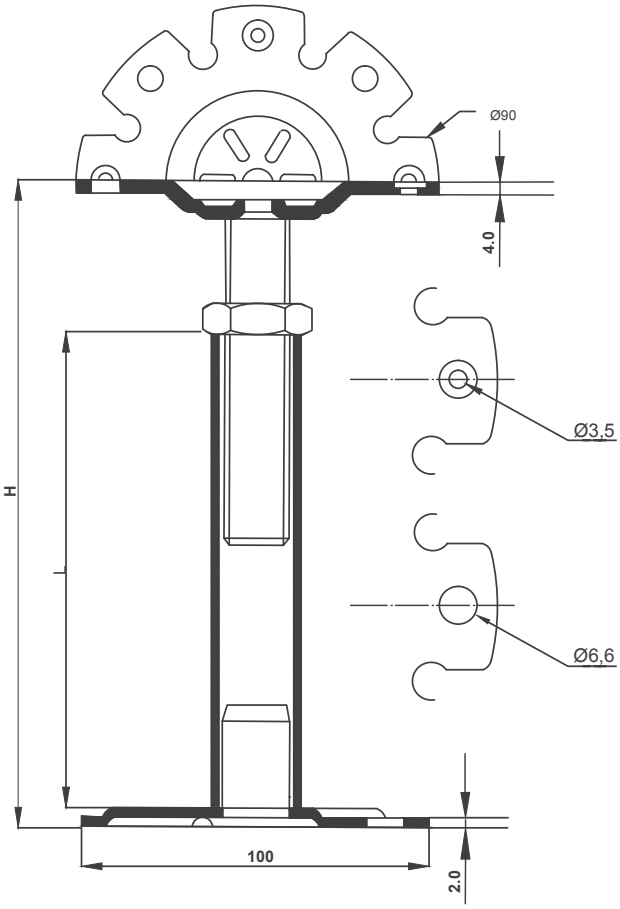

Stütze (mm)	Höhenverstellungsbereich	Gewicht (g)
M20SA H210	190-240 mm	744
M20SA H260	230-290 mm	977
M20SA H310	280-340 mm	854
M20SA H360	330-390 mm	909
M20SA H410	410-440 mm	964
M20SA H460	430-490 mm	1018
M20SA H510	480-540 mm	1074
M20SA H560	530-590 mm	1129
M20SA H610	580-640 mm	1184
M20SA H660	630-690 mm	1239
M20SA H710	680-740 mm	1294
M20SA H760	730-790 mm	1349
▼ **In einer Höhe von über 800 mm empfehlen M20SB**		
M20SA H810	780-840 mm	1404
M20SA H860	830-890 mm	1459
M20SA H910	880-940 mm	1514
M20SA H960	930-990 mm	1569
M20SA H1010	980-1040 mm	1624
M20SA H1060	1030-1090 mm	1679
M20SA H1110	1080-1140 mm	1734
M20SA H1160	1130-1190 mm	1789

ECSO GmbH
Ingolstädter Str. 21, D- 90461 Nürnberg, Deutschland
www.ecso-klimatechnik.de

Technisches Datenblatt

M16SB

Beschreibung:

Doppelbodenstütze aus galvanisiertem Stahl, höhenverstellbar.
Höhenverstellungsbereich von 55 mm bis 240 mm.

Technische Daten:

Elementklasse 4 nach DIN EN12825

Punktlast:	≥ 4 kN
Verteilte Last :	≥ 8 kN
Bruchlast:	≥ 9 kN

Brandklasse F30

Kopf ø 90x3 mm, Loch ø 6,6 и 3,5 mm
zum Einhängen oder Verschrauben von Traversen und Rasterstäben
(Kopf + Gewindehülse M16)

Fuß ø 80 x 1,5 mm mit Gewindestück M16, Loch ø 7 mm

Höhenfixierung mit Gewindesicherungskleber.
Verklebung am Rohboden mit PU-Stützenkleber.
Doppelbodenstütze wird zusammen mit PE-Auflage montiert.

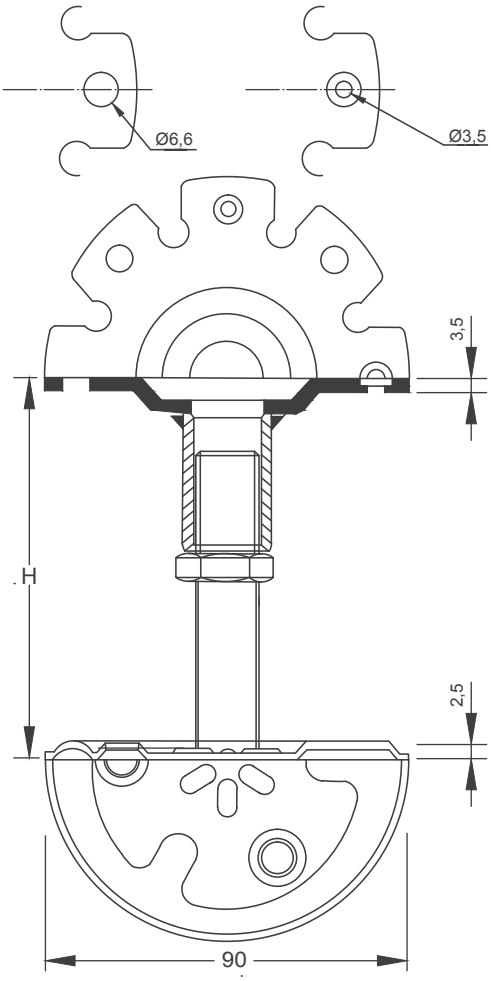

Stütze (mm)	Höhenverstellungsbereich	Gewicht (g)
M16SB H60	55-70 mm	255
M16SB H80	60-95 mm	345
M16SB H110	80-140 mm	385
M16SB H150	120-200 mm	470
M16SB H190	160-240 mm	543

ECSO GmbH
Ingolstädter Str. 21, D- 90461 Nürnberg, Deutschland
www.ecso-klimatechnik.de

Technisches Datenblatt

M16SC

Beschreibung:

Doppelbodenstütze aus galvanisiertem Stahl, höhenverstellbar.
Höhenverstellungsbereich von 120 mm bis 540 mm.

Technische Daten:

Elementklasse 3 nach DIN EN12825

Punktlast:	≥ 3 kN
Verteilte Last :	≥ 7 kN
Bruchlast:	≥ 8 kN

Brandklasse F30

Kopf ø 90x3 mm, Loch ø 6,6 и 3,5 mm
zum Einhängen oder Verschrauben von Traversen und Rasterstäben
(Kopf + Gewindehülse M16)

Fuß ø 80 x 1,5 mm mit Gewindestück M16, Loch ø 7 mm

Höhenfixierung mit Gewindesicherungskleber.
Verklebung am Rohboden mit PU-Stützenkleber.
Doppelbodenstütze wird zusammen mit PE-Auflage montiert.

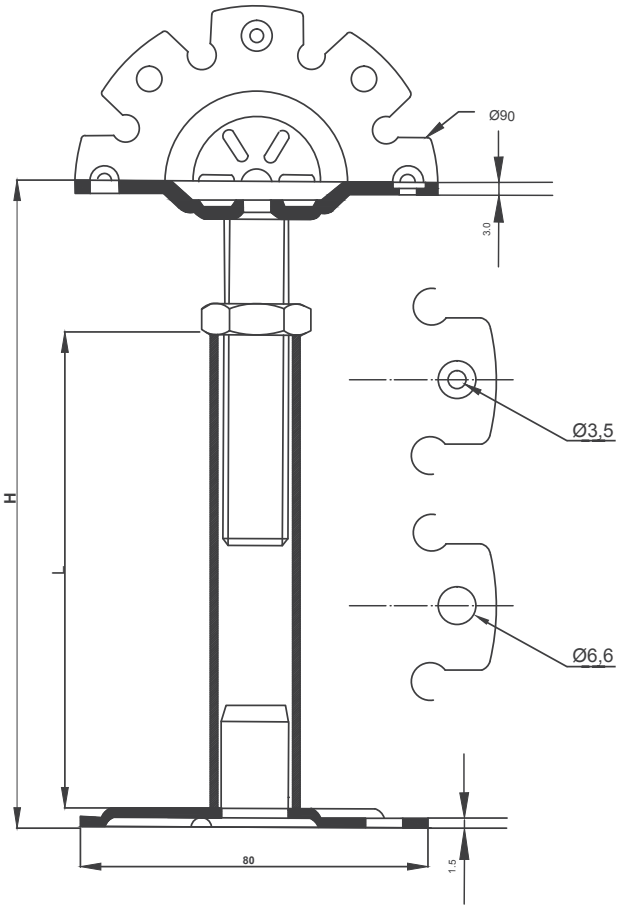

Stütze (mm)	Höhenverstellungsbereich	Gewicht (g)
M16SC H150	120-180 mm	474
M16SC H200	160-240 mm	482
M16SC H250	210-290 mm	571
M16SC H300	260-340 mm	616
M16SC H350	310-390 mm	661
M16SC H400	360-440 mm	706
M16SC H450	410-490 mm	751
M16SC H500	460-540 mm	796

ECSO GmbH
Ingolstädter Str. 21, D- 90461 Nürnberg, Deutschland
www.ecso-klimatechnik.de

Technisches Datenblatt

M16SH (verstärkt)

Описание:

Doppelbodenstütze aus galvanisiertem Stahl, höhenverstellbar.
Höhenverstellungsbereich von 120 mm bis 540 mm.

Technische Daten:

Elementklasse 5 nach DIN EN12825

Punktlast:	≥ 5 kN
Verteilte Last :	≥ 9 kN
Bruchlast:	≥ 10 kN

Brandklasse F30

Kopf ø 90x3,5 mm, Loch ø 6,6 , 3,5 mm
zum Einhängen oder Verschrauben von Traversen und Rasterstäben
(Kopf + Gewindehülse M16)

Fuß ø 100 x 2,0 mm mit Gewindestück M16, Loch ø 6,6 , 10,5 mm

Höhenfixierung mit Gewindesicherungskleber.
Verklebung am Rohboden mit PU-Stützenkleber.
Doppelbodenstütze wird zusammen mit PE-Auflage montiert.

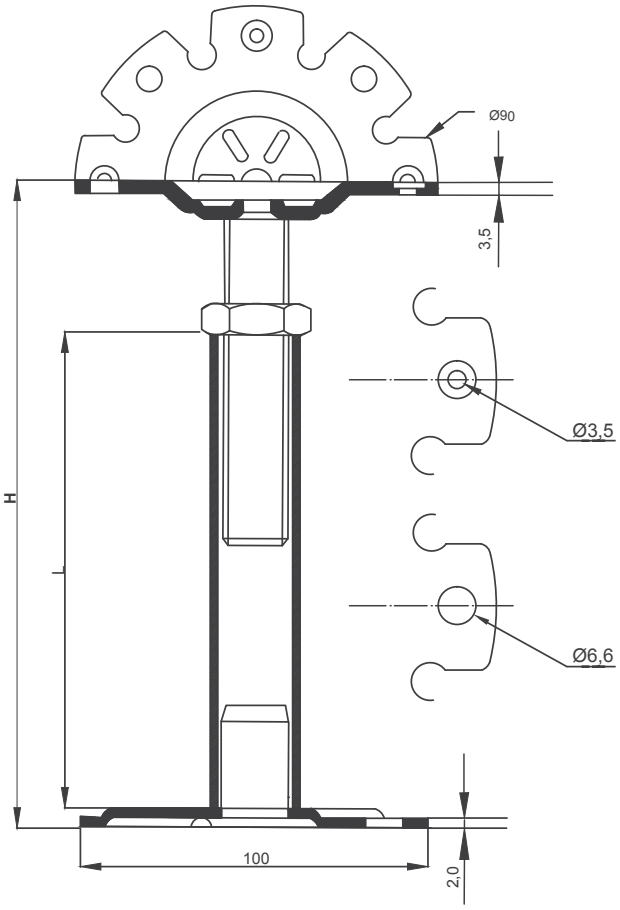

Stütze (mm)	Höhenverstellungsbereich	Gewicht (g)
M16SH H150	120-180 mm	494
M16SH H200	160-240 mm	502
M16SH H250	210-290 mm	591
M16SH H300	260-340 mm	636
M16SH H350	310-390 mm	681
M16SH H400	360-440 mm	726
M16SH H450	410-490 mm	771
M16SH H500	460-540 mm	816

ECSO GmbH
Ingolstädter Str. 21, D- 90461 Nürnberg, Deutschland
www.ecso-klimatechnik.de

Technisches Datenblatt

M20SA

Beschreibung:

Doppelbodenstütze aus galvanisiertem Stahl, höhenverstellbar.
Höhenverstellungsbereich von 190 mm bis 1190 mm.

Technische Daten:

Elementklasse 6 nach DIN EN12825

Punktlast:	≥ 6 kN
Verteilte Last:	≥ 10 kN
Bruchlast:	≥ 12 kN

Brandklasse F60 bis **M20SA H510**
Brandklasse F30 bis **M20SA H1160**

Kopf Ø 90x4,0 mm, geprägt mit Gewindestück M20,
Skt-Mutter DIN 936 zur Höhenverstellung, Loch Ø 6,6 und 3,5 zum Einhängen oder Verschrauben von SML-Traversen und Rasterstäben.

Fuß Ø 100x2,0 mm mit Rohr 24x2 mm,
Loch Ø 6,6 und 10,5 mm zum Verdübeln auf Rohboden

Höhenfixierung mit Gewindesicherungskleber.
Verklebung am Rohboden mit PU-Stützenkleber.
Doppelbodenstütze wird zusammen mit PE-Auflage montiert.

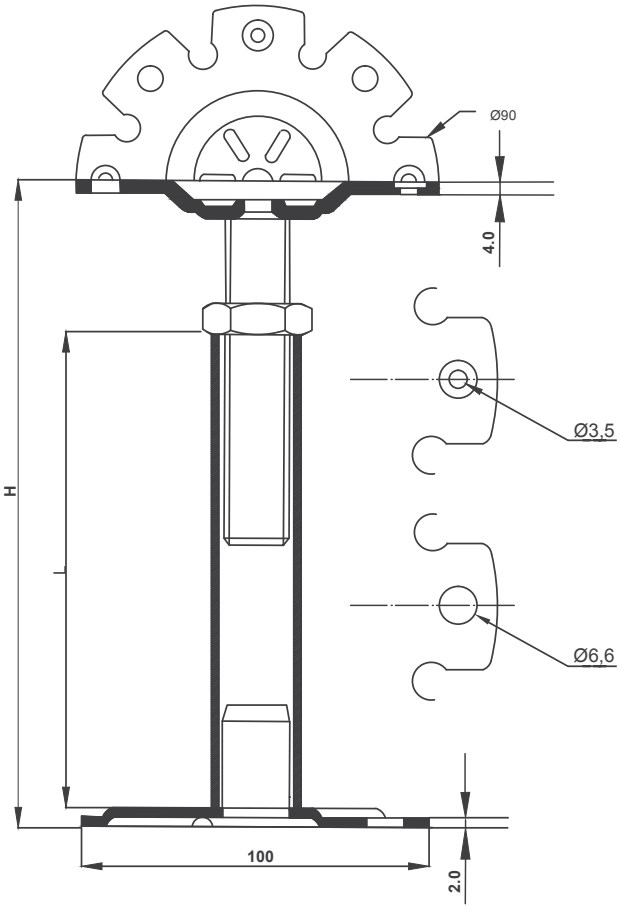

Stütze (mm)	Höhenverstellungsbereich	Gewicht (g)
M20SA H210	190-240 mm	744
M20SA H260	230-290 mm	977
M20SA H310	280-340 mm	854
M20SA H360	330-390 mm	909
M20SA H410	410-440 mm	964
M20SA H460	430-490 mm	1018
M20SA H510	480-540 mm	1074
M20SA H560	530-590 mm	1129
M20SA H610	580-640 mm	1184
M20SA H660	630-690 mm	1239
M20SA H710	680-740 mm	1294
M20SA H760	730-790 mm	1349
▼ **In einer Höhe von über 800 mm empfehlen M20SB**		
M20SA H810	780-840 mm	1404
M20SA H860	830-890 mm	1459
M20SA H910	880-940 mm	1514
M20SA H960	930-990 mm	1569
M20SA H1010	980-1040 mm	1624
M20SA H1060	1030-1090 mm	1679
M20SA H1110	1080-1140 mm	1734
M20SA H1160	1130-1190 mm	1789

ECSO GmbH
Ingolstädter Str. 21, D- 90461 Nürnberg, Deutschland
www.ecso-klimatechnik.de

Technisches Datenblatt

M20SB

Beschreibung:

Doppelbodenstütze aus galvanisiertem Stahl, höhenverstellbar.
Höhenverstellungsbereich von 780 mm bis 1990 mm.

Technische Daten:

Elementklasse 6 nach DIN EN12825

Punktlast:	≥ 6 kN
Verteilte Last:	≥ 10 kN
Bruchlast:	≥ 12 kN

Brandklasse F30

Kopf Ø 90x4,0 mm, geprägt mit Gewindestück M20,
Skt-Mutter DIN 936 zur Höhenverstellung, Loch Ø 6,6 und 3,5 zum Einhängen oder Verschrauben von SML-Traversen und Rasterstäben.

Fuß Ø 100x2,0 mm mit Rohr 26x3 mm,
Loch Ø 6,6 und 10,5 mm zum Verdübeln auf Rohboden

Höhenfixierung mit Gewindesicherungskleber.
Verklebung am Rohboden mit PU-Stützenkleber.
Doppelbodenstütze wird zusammen mit PE-Auflage montiert.

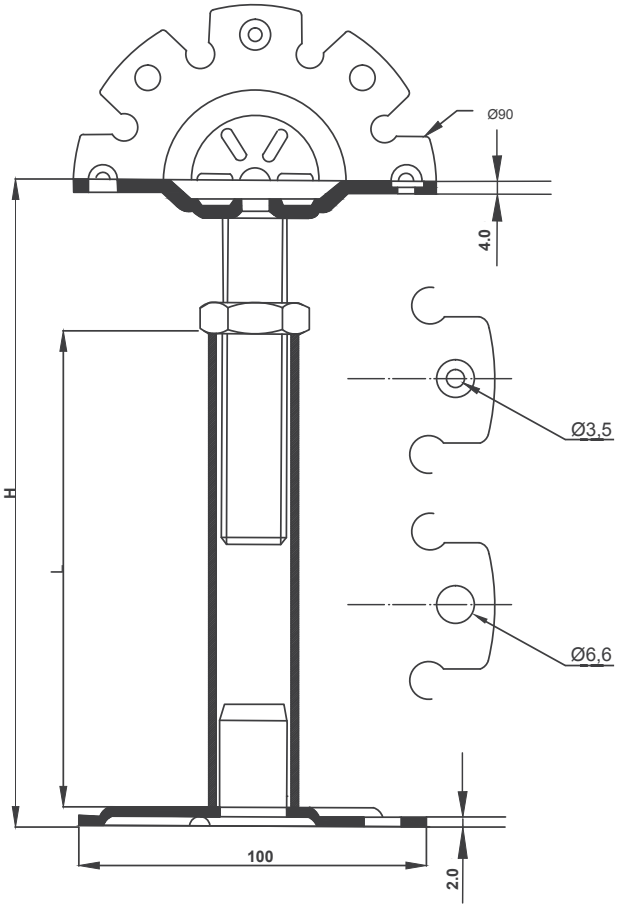

Stütze (mm)	Höhenverstellungsbereich	Gewicht (g)
M20SB H810	780-810 mm	1893
M20SB H860	830-890 mm	1979
M20SB H910	880-940 mm	2065
M20SB H960	930-990 mm	2151
M20SB H1010	980-1040 mm	2255
M20SB H1060	1030-1090 mm	2320
M20SB H1110	1080-1140 mm	2409
M20SB H1160	1130-1190 mm	2495
M20SB H1210	1180-1240 mm	2581
M20SB H1260	1230-1290 mm	2664
M20SB H1310	1280-1340 mm	2753
M20SB H1360	1330-1390 mm	2839
M20SB H1410	1380-1440 mm	2925
M20SB H1460	1430-1490 mm	3011
M20SB H1510	1480-1540 mm	3097
M20SB H1560	1530-1590 mm	3183
M20SB H1610	1580-1640 mm	3269
M20SB H1660	1630-1690 mm	3355
M20SB H1710	1680-1740 mm	3441
M20SB H1760	1730-1790 mm	3527
M20SB H1810	1780-1840 mm	3613
M20SB H1860	1830-1890 mm	3699
M20SB H1910	1880-1940 mm	3785
M20SB H1960	1930-1990 mm	3871

ECSO GmbH
Ingolstädter Str. 21, D- 90461 Nürnberg, Deutschland
www.ecso-klimatechnik.de

Technisches Datenblatt

M20SH (verstärkt)

Beschreibung:

Doppelbodenstütze aus galvanisiertem Stahl, höhenverstellbar.
Höhenverstellungsbereich von 1130 mm bis 1990 mm.

Technische Daten:

Elementklasse 6 nach DIN EN12825

Punktlast:	≥ 6 kN
Verteilte Last :	≥ 16 kN
Bruchlast:	≥ 18 kN

Brandklasse F60

Kopf Ø 90x4,0 mm, geprägt mit Gewindestück M20,
Skt-Mutter DIN 936 zur Höhenverstellung, Loch Ø 6,6 und 3,5 zum Einhängen oder Verschrauben von SML-Traversen und Rasterstäben.

Fuß Ø 100x2,0 mm mit Rohr 30x2,5 mm aufgepresst,
Adapter M20 eingepresst, Loch Ø 6,6 und 10,5 mm zum Verdübeln auf Rohboden

Fixierung mit Kontermutter und/oder Gewindeversiegelung.
Verklebung am Rohboden mit PU-Stützenkleber.
Doppelbodenstütze wird zusammen mit PE-Auflage montiert.

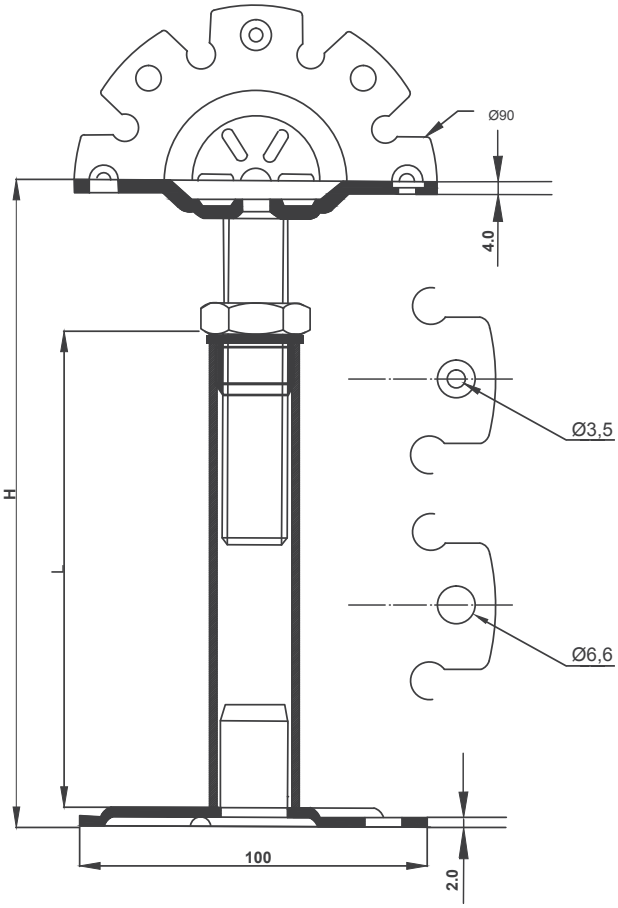

Stütze (mm)	Höhenverstellungsbereich	Gewicht (g)
M20SH H1160	1130-1190 mm	2490
M20SH H1210	1180-1240 mm	2575
M20SH H1260	1230-1290 mm	2660
M20SH H1310	1280-1340 mm	2745
M20SH H1360	1330-1390 mm	2830
M20SH H1410	1380-1440 mm	2915
M20SH H1460	1430-1490 mm	3000
M20SH H1510	1480-1540 mm	3085
M20SH H1560	1530-1590 mm	3170
M20SH H1610	1580-1640 mm	3255
M20SH H1660	1630-1690 mm	3340
M20SH H1710	1680-1740 mm	3425
M20SH H1760	1730-1790 mm	3510
M20SH H1810	1780-1840 mm	3595
M20SH H1860	1830-1890 mm	3680
M20SH H1910	1880-1940 mm	3765
M20SH H1960	1930-1990 mm	3850

ECSO GmbH
Ingolstädter Str. 21, D- 90461 Nürnberg, Deutschland
www.ecso-klimatechnik.de

Technisches Datenblatt

M20DA

Beschreibung:

Doppelbodenstütze für Schaltwartenboden-Systeme aus galvanisiertem Stahl, höhenverstellbar.
Höhenverstellungsbereich von 210 mm bis 1150 mm.

Technische Daten:

Elementklasse 6 nach DIN EN12825

Punktlast:	≥ 6 kN
Verteilte Last :	≥ 10 kN
Bruchlast:	≥ 12 kN

Brandklasse F60

Kopf 120x120x5 mm mit Gewindestück M20
und Skt-Mutter DIN 936 zur Höhenverstellung Schlitze 9 mm breit für Befestigung C-Profil mit Hammerschraube M8x25.

Fuß Ø 100x2,0 mm mit Rohr 24x2, Loch Ø 6,6 und 10,5 mm
zum Verdübeln auf Rohboden.

Höhenfixierung mit Gewindesicherungskleber.
Verklebung am Rohboden mit PU-Stützenkleber.

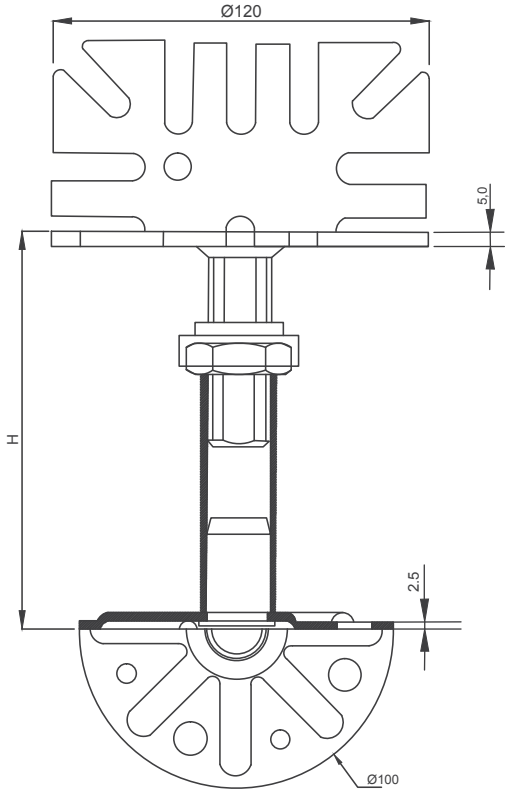

Stütze (mm)	Höhenverstellungsbereich	Gewicht (g)
M20DA H240	210-270 мм	992
M20DA H270	240-300 мм	1025
M20DA H320	290-350 мм	1080
M20DA H370	340-400 мм	1135
M20DA H420	390-450 мм	1190
M20DA H470	440-500 мм	1245
M20DA H520	490-550 мм	1300
M20DA H570	540-600 мм	1355
M20DA H620	590-650 мм	1410
M20DA H670	640-700 мм	1465
M20DA H720	690-750 мм	1520
M20DA H770	740-800 мм	1575
▼ In einer Höhe von über 800 mm empfehlen M20DB		
M20DA H820	790-850 мм	1630
M20DA H870	840-900 мм	1685
M20DA H920	890-950 мм	1740
M20DA H1020	990-1050 мм	1850
M20DA H1120	1090-1150 мм	1960

ECSO GmbH
Ingolstädter Str. 21, D- 90461 Nürnberg, Deutschland
www.ecso-klimatechnik.de

Technisches Datenblatt

M20DB Technikräume

Beschreibung:

Doppelbodenstütze für Schaltwartenboden-Systeme aus galvanisiertem Stahl, höhenverstellbar.
Höhenverstellungsbereich von 790 mm bis 1950 mm.

Technische Daten:

Elementklasse 6 nach DIN EN12825

Punktlast:	≥ 6 kN
Verteilte Last :	≥ 16 kN
Bruchlast:	≥ 18 kN

Brandklasse F60

Kopf 120x120x5 mm mit Gewindestück M20
und Skt-Mutter DIN 936 zur Höhenverstellung Schlitze 9 mm breit für Befestigung C-Profil mit Hammerschraube M8x25.

Fuß Ø 100x2,0 mm mit Rohr 26x3,0,
Loch Ø 6,6 und 10,5 mm zum Verdübeln auf Rohboden.

Höhenfixierung mit Gewindesicherungskleber.
Verklebung am Rohboden mit PU-Stützenkleber.

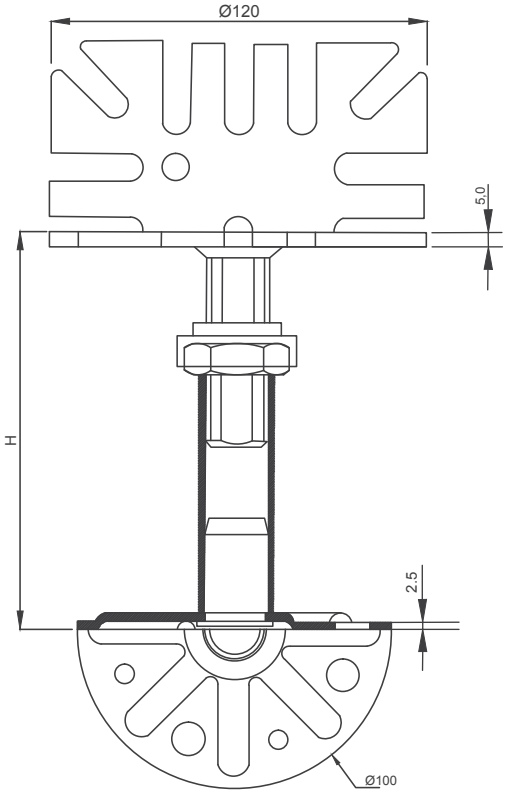

Stütze (mm)	Höhenverstellungsbereich	Gewicht (g)
M20DB H820	790-850 mm	2127
M20DB H870	840-900 mm	2214
M20DB H920	890-950 mm	2299
M20DB H970	940-1000 mm	2385
M20DB H1020	990-1050 mm	2471
M20DB H1070	1040-1100 mm	2558
M20DB H1120	1090-1150 mm	2643
M20DB H1170	1140-1200 mm	2729
M20DB H1220	1190-1250 mm	2815
M20DB H1270	1240-1300 mm	2902
M20DB H1320	1290-1350 mm	2987
M20DB H1370	1340-1400 mm	3074
M20DB H1420	1390-1450 m	3159
M20DB H1470	1440-1500 mm	3245
M20DB H1520	1490-1550 mm	3331
M20DB H1570	1540-1600 mm	3417
M20DB H1620	1590-1650 mm	3503
M20DB H1670	1640-1700 mm	3589
M20DB H1720	1690-1750 mm	3675
M20DB H1770	1740-1800 mm	3761
M20DB H1820	1790-1850 mm	3847
M20DB H1870	1840-1900 mm	3933
M20DB H1920	1890-1950 mm	4019

ECSO GmbH
Ingolstädter Str. 21, D- 90461 Nürnberg, Deutschland
www.ecso-klimatechnik.de

Technisches Datenblatt

M20DH (verstärkt)

Beschreibung:

Doppelbodenstütze für Schaltwartenboden-Systeme aus galvanisiertem Stahl, höhenverstellbar.
Höhenverstellungsbereich von 890 mm bis 1950 mm.

Technische Daten:

Elementklasse 6 nach DIN EN12825

Punktlast:	≥ 6 kN
Verteilte Last :	≥ 20 kN
Bruchlast:	≥ 24 kN

Brandklasse F60

Kopf 120x120x5 mm mit Gewindestück M20
und Skt-Mutter DIN 936 zur Höhenverstellung Schlitze 9 mm breit für Befestigung C-Profil mit Hammerschraube M8x25.

Fuß Ø 100x2,0 mm mit Rohr 30x2,5,
Loch Ø 6,6 und 10,5 mm zum Verdübeln auf Rohboden.

Höhenfixierung mit Gewindesicherungskleber.
Verklebung am Rohboden mit PU-Stützenkleber.

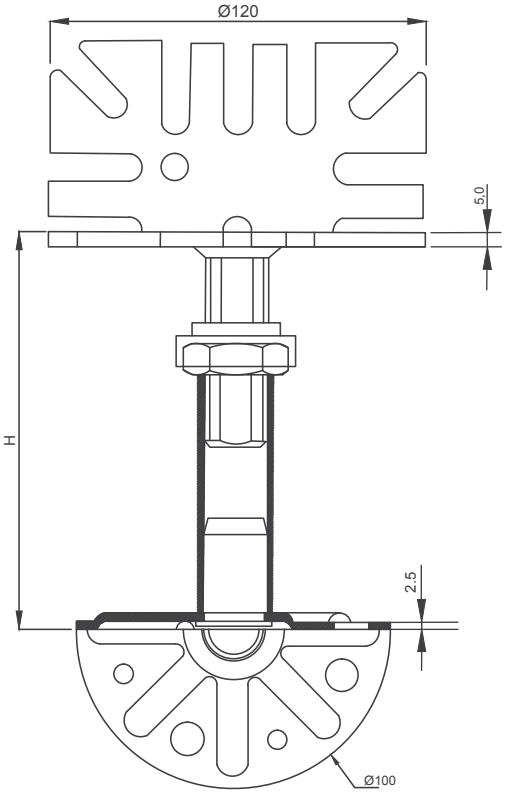

Stütze (mm)	Höhenverstellungsbereich	Gewicht (g)
M20DH H920	890-950 mm	2249
M20DH H970	940-1000 mm	2334
M20DH H1020	990-1050 mm	2419
M20DH H1070	1040-1100 mm	2504
M20DH H1120	1090-1150 mm	2589
M20DH H1170	1140-1200 mm	2674
M20DH H1220	1190-1250 mm	2759
M20DH H1270	1240-1300 mm	2844
M20DH H1320	1290-1350 mm	2929
M20DH H1370	1340-1400 mm	3014
M20DH H1420	1390-1450 mm	3099
M20DH H1470	1440-1500 mm	3184
M20DH H1520	1490-1550 mm	3269
M20DH H1570	1540-1600 mm	3354
M20DH H1620	1590-1650 mm	3439
M20DH H1670	1640-1700 mm	3524
M20DH H1720	1690-1750 mm	3609
M20DH H1770	1740-1800 mm	3694
M20DH H1820	1790-1850 mm	3779
M20DH H1870	1840-1900 mm	3864
M20DH H1920	1890-1950 mm	3949

ECSO GmbH
Ingolstädter Str. 21, D- 90461 Nürnberg, Deutschland
www.ecso-klimatechnik.de

M20CA

Beschreibung:

Doppelbodenstütze für Schaltwartenboden-Systeme aus galvanisiertem Stahl, höhenverstellbar.
Höhenverstellungsbereich von 180 mm bis 1150 mm.

Technische Daten:

Elementklasse 6 nach DIN EN12825

Punktlast:	≥ 6 kN
Verteilte Last :	≥ 10 kN
Bruchlast:	≥ 12 kN

Brandklasse F60 – bis **M20CA H570**
Brandklasse F30 – bis **M20CA H1120**

Kopf 120x120x3 mm,
geprägt, Laschen gebogen mit Gewindestück M20 und Skt-Mutter DIN 936 zur Höhenverstellung Loch Ø 5 mm zum seitlichen Verschrauben von C-Profil 40 mm breit) mit Bohrschraube 4,8x16.

Fuß Ø 100x2,0 mm mit Rohr 24x2, Loch Ø 6,6 und 10,5 mm zum Verdübeln auf Rohboden

Höhenfixierung mit Gewindesicherungskleber.
Verklebung am Rohboden mit PU-Stützenkleber.

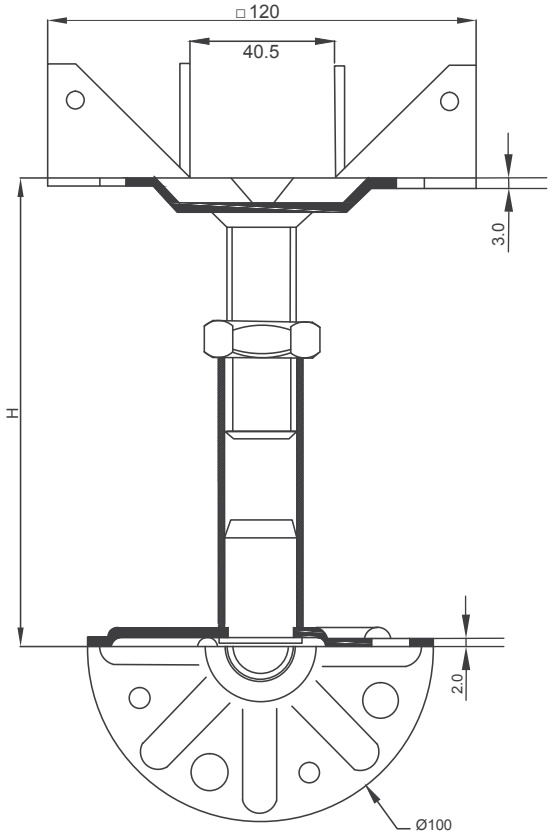

Stütze (mm)	Höhenverstellungsbereich	Gewicht (g)
M20CA H210	180-240 mm	882
M20CA H270	140-300 mm	915
M20CA H320	290-350 mm	970
M20CA H370	340-400 mm	1025
M20CA H420	390-450 mm	1080
M20CA H470	440-500 mm	1135
M20CA H520	490-550 mm	1190
M20CA H570	540-600 mm	1245
M20CA H620	590-650 mm	1300
M20CA H670	640-700 mm	1355
M20CA H720	690-750 mm	1410
M20CA H770	740-800 mm	1465
▼ In einer Höhe von über 800 mm empfehlen M20CB		
M20CA H820	790-850 mm	1520
M20CA H870	840-900 mm	1575
M20CA H920	890-950 mm	1630
M20CA H970	940-1000 mm	1685
M20CA H1020	990-1050 mm	1740
M20CA H1070	1040-1100 mm	1795
M20CA H1120	1090-1150 mm	1850

ECSO GmbH
Ingolstädter Str. 21, D- 90461 Nürnberg, Deutschland
www.ecso-klimatechnik.de

Technisches Datenblatt

M20CB

Beschreibung:

Doppelbodenstütze für Schaltwartenboden-Systeme aus galvanisiertem Stahl, höhenverstellbar.
Höhenverstellungsbereich von 790 mm bis 1950 mm.

Technische Daten:

Elementklasse 6 nach DIN EN12825

Punktlast:	≥ 6 kN
Verteilte Last:	≥ 10 kN
Bruchlast:	≥ 12 kN

Brandklasse F30

Kopf 120x120x3 mm,
geprägt, Laschen gebogen mit Gewindestück M20 und Skt-Mutter DIN 936 zur Höhenverstellung Loch Ø 5,0 mm zum seitlichen Verschrauben von C-Profil 40 mm breit) mit Bohrschraube 4,8x16.

Fuß Ø 100x2,0 mm mit Rohr 24x2, Loch Ø 6,6 und 10,5 mm
zum Verdübeln auf Rohboden.

Höhenfixierung mit Gewindesicherungskleber.
Verklebung am Rohboden mit PU-Stützenkleber.

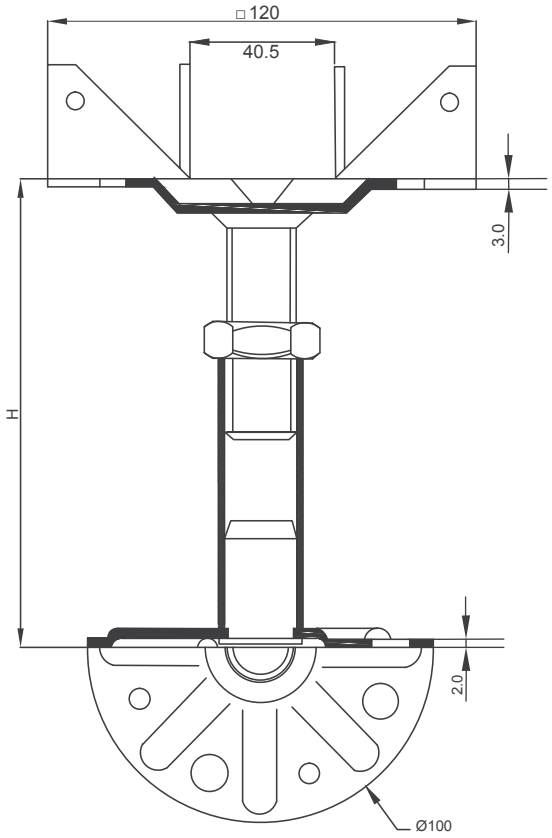

Stütze (mm)	Höhenverstellungsbereich	Gewicht (g)
M20CB H820	790-850 mm	2017
M20CB H870	840-900 mm	2103
M20CB H920	890-950 mm	2189
M20CB H970	940-1000 mm	2276
M20CB H1020	990-1050 mm	2362
M20CB H1070	1040-1100 mm	2448
M20CB H1120	1090-1150 mm	2533
M20CB H1170	1140-1200 mm	2620
M20CB H1220	1190-1250 mm	2705
M20CB H1270	1240-1300 mm	2792
M20CB H1320	1290-1350 mm	2877
M20CB H1370	1340-1400 mm	2964
M20CB H1420	1390-1450 mm	3049
M20CB H1470	1440-1500 mm	3135
M20CB H1520	1490-1550 mm	3221
M20CB H1570	1540-1600 mm	3307
M20CB H1620	1590-1650 mm	3393
M20CB H1670	1640-1700 mm	3479
M20CB H1720	1690-1750 mm	3565
M20CB H1770	1740-1800 mm	3651
M20CB H1820	1790-1850 mm	3737
M20CB H1870	1840-1900 mm	3823
M20CB H1920	1890-1950 mm	3909

ECSO GmbH
Ingolstädter Str. 21, D- 90461 Nürnberg, Deutschland
www.ecso-klimatechnik.de

Technisches Datenblatt

M20CH (verstärkt)

Beschreibung:

Doppelbodenstütze für Schaltwartenboden-Systeme aus galvanisiertem Stahl, höhenverstellbar. Höhenverstellungsbereich von 890 mm bis 1950 mm.

Technische Daten:

Elementklasse 6 nach DIN EN12825

Punktlast:	≥ 6 kN
Verteilte Last :	≥ 16 kN
Bruchlast:	≥ 18 kN

Brandklasse F60

Kopf 120x120x3 mm,
geprägt, Laschen gebogen mit Gewindestück M20 und Skt-Mutter DIN 986 zur Höhenverstellung Loch Ø 5 mm zum Setzlochen

Verschrauben von C-Profil 40 mm breit) mit Bohrschraube 4,8x16.

Fuß Ø 100x2,0 mm mit Rohr 30x2,5, Loch Ø 6,6 und 10,5 mm zum Verdübeln auf Rohboden.

Höhenfixierung mit Gewindesicherungskleber.
Verklebung am Rohboden mit PU-Stützenkleber.

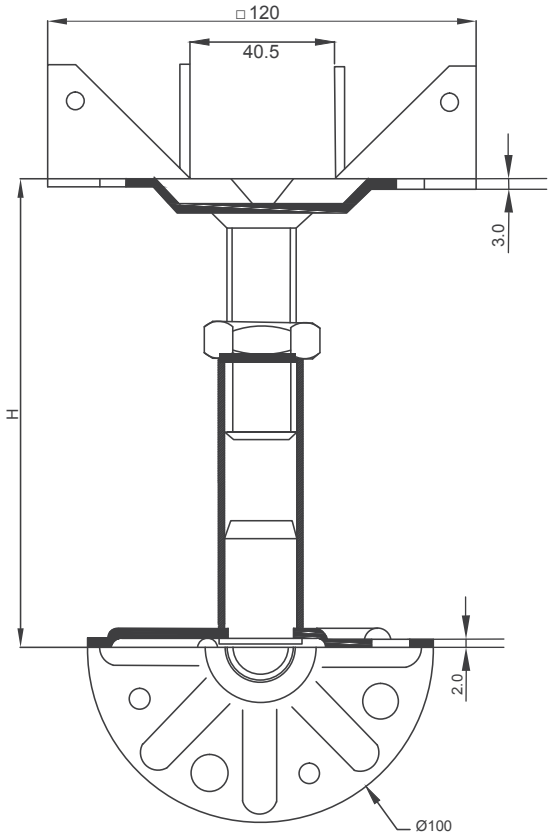

Stütze (mm)	Höhenverstellungsbereich	Gewicht (g)
M20CH H920	890-950 mm	2196
M20CH H970	940-1000 mm	2281
M20CH H1020	990-1050 mm	2366
M20CH H1070	1040-1100 mm	2451
M20CH H1120	1090-1150 mm	2536
M20CH H1170	1140-1200 mm	2621
M20CH H1220	1190-1250 mm	2706
M20CH H1270	1240-1300 mm	2791
M20CH H1320	1290-1350 mm	2876
M20CH H1370	1340-1400 mm	2961
M20CH H1420	1390-1450 mm	3046
M20CH H1470	1440-1500 mm	3131
M20CH H1520	1490-1550 mm	3216
M20CH H1570	1540-1600 mm	3301
M20CH H1620	1590-1650 mm	3386
M20CH H1670	1640-1700 mm	3471
M20CH H1720	1690-1750 mm	3556
M20CH H1770	1740-1800 mm	3641
M20CH H1820	1790-1850 mm	3726
M20CH H1870	1840-1900 mm	3811
M20CH H1920	1890-1950 mm	3896

ECSO GmbH
Ingolstädter Str. 21, D- 90461 Nürnberg, Deutschland
www.ecso-klimatechnik.de

Technisches Datenblatt

PE-Auflage

Beschreibung:

Für die Doppelbodenstützen gibt es exakt abgestimmte Auflageplättchen mit entsprechend den Plattentypen notwendigen Noppenausbildungen. Diese Auflageplättchen dienen als Dämpfer und sind leitfähig.
Die Auflageplättchen bestehen aus einem hochleitfähigen, PVC - freiem Polyethylen oder Polyamid – mit rutschhemmender Oberfläche auf der Plattenseite.

Technische Daten:

D-100 D100 PE Auflage ø100 mm ohne Noppen für MF_ Stütze

D-90 D90 PE Auflage ø90 mm für MS_ Stütze;
ohne Noppen, 2 Noppen, 4 Noppen, leitfähig/dielektrisch

C-52 C-52 PE Auflage 52x45x1,5 mm für C-Profile;
ohne Noppen, 2 Noppen, 4 Noppen, leitfähig

C-38 C-38 PE Auflage 38x38x1,0 mm für C-Profile;
ohne Noppen, 4 Noppen, leitfähig

D-100

► ohne Noppen

D-90

► ohne Noppen

► 2 Noppen

► 4 Noppen

C-52

► ohne Noppen

► 2 Noppen

► 4 Noppen

C-38

► ohne Noppen

► 4 Noppen

ECSO GmbH
Ingolstädter Str. 21, D- 90461 Nürnberg, Deutschland
www.ecso-klimatechnik.de

Technisches Datenblatt

Verstärkungsprofile (Traversen)

Beschreibung:

Zur Verstärkung der statischen Eigenschaften des Doppelbodens können Verstärkungsprofile aus verzinktem Bandstahl eingesetzt werden. Die leichten Verstärkungsprofile (S)(zur horizontalen Aussteifung und zur Erhöhung der Tragkraft) werden mit selbstschneidenden Schrauben fest mit der Stütze verbunden. Es gibt auch die Verstärkungsprofile mit mittlerer (M) und erhöhter (H) Materialstärke.

Technische Daten:

Maße:	Stärke:	Typ:
S - 28x5x537 mm	**S** - 1 mm	**S** - Π–förmig
M - 30x30x537 mm	**M** - 1 mm	**M** - Π–förmig
H - 30x30x537 mm	**H** - 1,5 mm	**H** - ☐–förmig

Verstärkungsprofile

S

M

H

Information:

- Bei Industrieräumen sind die Verstärkungsprofile immer einzusetzen.
- Zu empfehlen sind die Verstärkungsprofile mind. 0,4 kg schwer und 1 mm stark.
- Zur Sicherheit die Verstärkungsprofile nicht zum Einclipsen sondern zum Verschrauben verwenden (Standard TIA-942).
- Bei der Auswahl des Verstärkungsprofiles sind die Maße, Stärke und Verbindungsart an den Stützen zu beachten.

Montage auf der Doppelbodenstütze

Senkbohrschraube 4,2x16 zur Befestigung zur Befestigung der Verstärkungsprofile

ECSO GmbH
Ingolstädter Str. 21, D- 90461 Nürnberg, Deutschland
www.ecso-klimatechnik.de

C-Profil

Beschreibung:

Zur Verstärkung der statischen Eigenschaften des Doppelbodens können Verstärkungsprofile eingesetzt werden.
C-Profil aus verzinktem Bandstahl, Schlitzbreite ca. 9 mm, profiliert nach DIN 17118 / 59413.
Für Verbindung mit der Stütze wird spezielle Hammerkopfschraube M8x25 mm(DIN 186) verwendet.

Technische Daten:

Typen und Maße:

C1 - 40x40 x1,5 mm
C2 - 40x80 x1,5 mm
C3 - 40x40 x2,0 mm
C4 - 40x65 x2,0 mm
C5 - 40x80 x2,0 mm
C6 - 40x105 x2,5 mm

Profil-Länge C1 – C6: 558 mm / 2400 mm / 3600 mm / 6000 mm

Längentoleranzen:		
	558 mm:	+0/-2
	2400 / 3600 mm:	+0/-4
	6000 mm:	+0/-0

Schlitzbreite ca. 9 mm für spezielle Hammerkopfschraube M8x25 mm.

Typen C-Profile

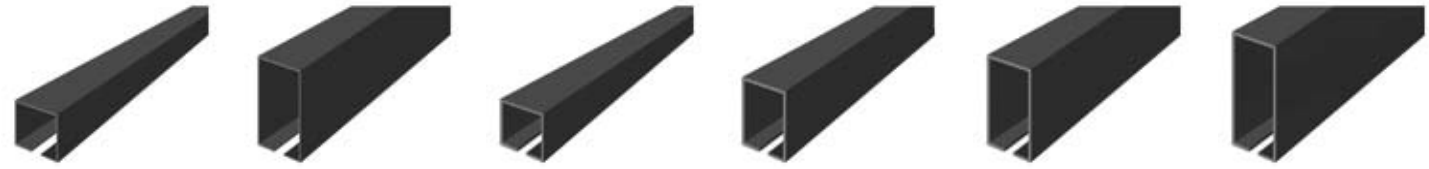

C1 C2 C3 C4 C5 C6

Information:

Bei dem Einsatz der C-Profile kann der Standardabstand 600 mm zwischen den Doppelbodenstützen (in einer Richtung) erhöht werden, z.B. 600x1200 mm, 600x1800 mm , 1200x1200mm.

Maximale Last auf C-Profil kann bis 3 Kn betragen, abhängig von der Länge der C-Profile.

C-Profile werden mit PE-Auflagen eingesetzt in Kombination mit Stützen M20C_ und M20D_.

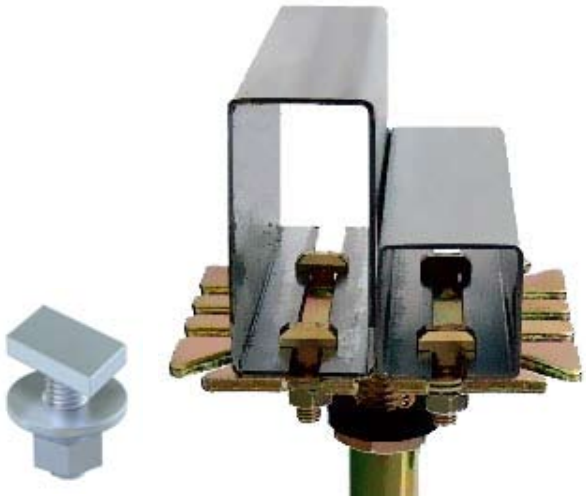

ECSO GmbH
Ingolstädter Str. 21, D- 90461 Nürnberg, Deutschland
www.ecso-klimatechnik.de

Technisches Datenblatt

Stützenkleber PU
Gewindesicherung

Beschreibung:

Stützenkleber PU:
Polyurethan-Kleber für Befestigung der Doppelbodenstützen am Betonboden. Der Kleber hat sehr gute Adhäsion mit dem Beton, auch bei der ungleichmäßigen Bodenfläche(600 ml-Schlauchbeutel, Spritze).

Gewindesicherung:
PUR-Klebstoff, lösemittelfrei 500/1000 g - Spritzflasche mit Dosierspitze, wird für die Fixierung der Stützenhöhe verwendet.

► Stützenkleber PU

► Gewindesicherung

ECSO GmbH
Ingolstädter Str. 21, D- 90461 Nürnberg, Deutschland
www.ecso-klimatechnik.de

Technisches Datenblatt

Aluminium-Ausgleichsplättchen

Beschreibung:

Für den Höhenausgleich der nebeneinanderliegenden Platten stehen selbstklebende Ausgleichsplättchen aus Aluminium zur Verfügung.

Ausgleichsplättchen (Dicke von 0,1 – 1,0 mm) werden auf die PE-Auflagen angebracht.

Maße der Ausgleichsplättchen:

- 20x20x0,2 mm
- 20x20x0,5 mm
- 20x20x1,0 mm

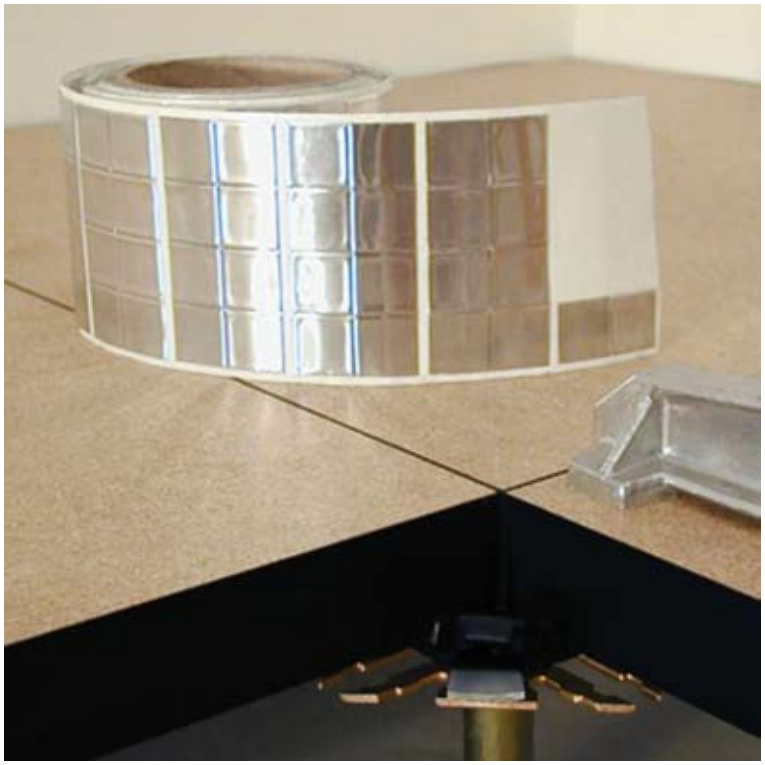

ECSO GmbH
Ingolstädter Str. 21, D- 90461 Nürnberg, Deutschland
www.ecso-klimatechnik.de

Technisches Datenblatt

Wandabdichtungsband

Beschreibung:

Wandabdichtungsband wird für die Abdichtung der Fuge zwischen Wand und Doppelbodenplatte eingesetzt.

Maße 15 x 5 mm, Rolle 10/20 Meter, einseitig selbstklebend.

ECSO GmbH
Ingolstädter Str. 21, D- 90461 Nürnberg, Deutschland
www.ecso-klimatechnik.de

Technisches Datenblatt

Kautshuk-Ausgleichsplättchen

Beschreibung:

Für den Höhenausgleich der nebeneinanderliegenden Platten stehen selbstklebende Ausgleichsplättchen aus Kautschuk zur Verfügung.
Ausgleichsplättchen (Dicke von 0,5 – 5,0 mm) werden auf die PE-Auflagen angebracht.

ECSO GmbH
Ingolstädter Str. 21, D- 90461 Nürnberg, Deutschland
www.ecso-klimatechnik.de

Technisches Datenblatt

Dämmplättchen aus Gummikork

Beschreibung:

Wird unter der Stütze für die Trittschallverbesserung eingesetzt.
Material: Gummikork, ø 80/90/100/120 mm.

ECSO GmbH
Ingolstädter Str. 21, D- 90461 Nürnberg, Deutschland
www.ecso-klimatechnik.de

Saugheber

Описание:

zum Heben, Verschieben und Verlegen der Doppelbodenplatten mit PVC-Belag.

► Saugheber

Saugheber mit 2 Sauger , je 120 mm Durchmesser, max. Hebegewicht bis 60 kg.

► Krallenheber

zum Heben von Platten mit Textilbelag

ECSO GmbH
Ingolstädter Str. 21, D- 90461 Nürnberg, Deutschland
www.ecso-klimatechnik.de